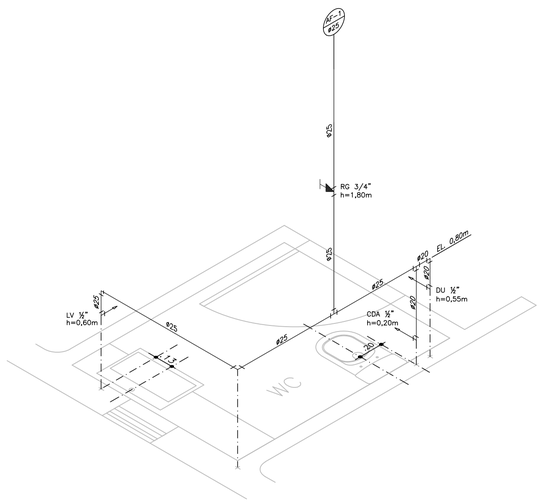

DET. ISOMÉTRICO 01
ESCALA: 1/25

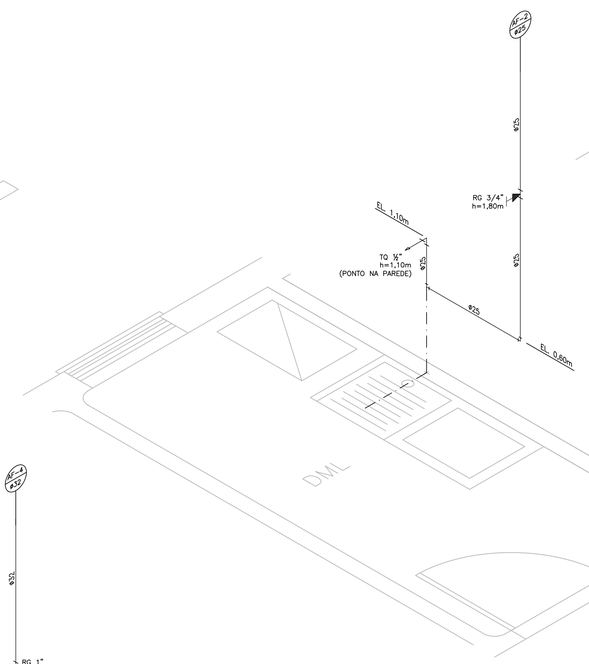

DET. ISOMÉTRICO 02
ESCALA: 1/25

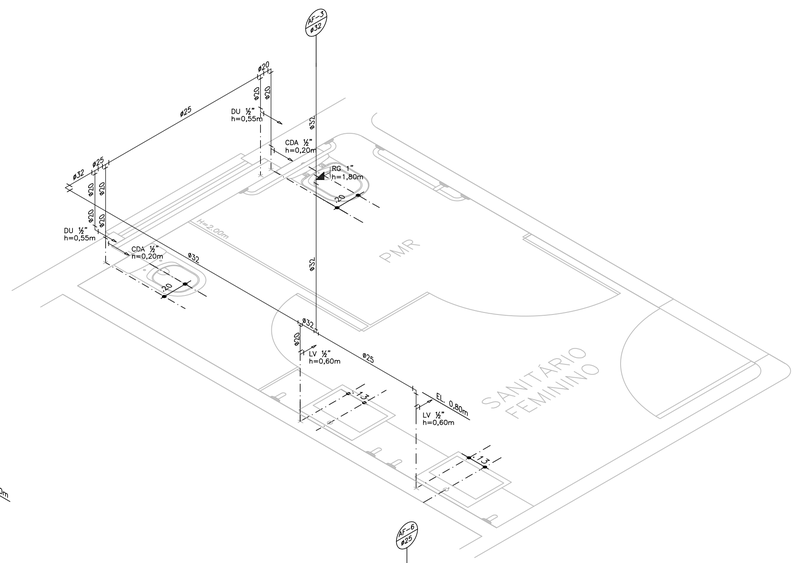

DET. ISOMÉTRICO 03
ESCALA: 1/25

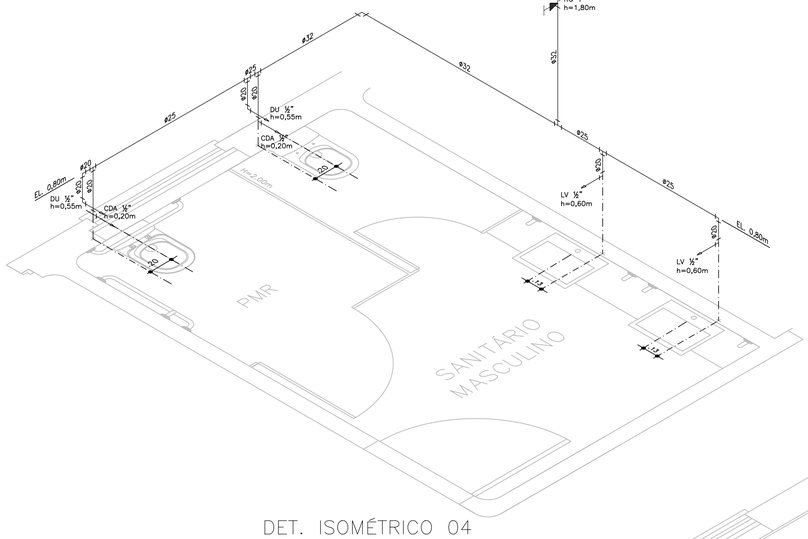

DET. ISOMÉTRICO 04
ESCALA: 1/25

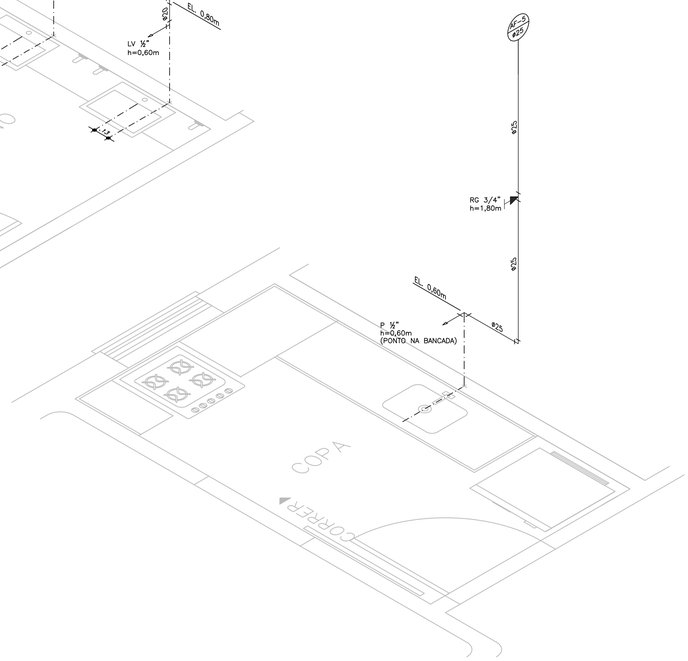

DET. ISOMÉTRICO 05
ESCALA: 1/25

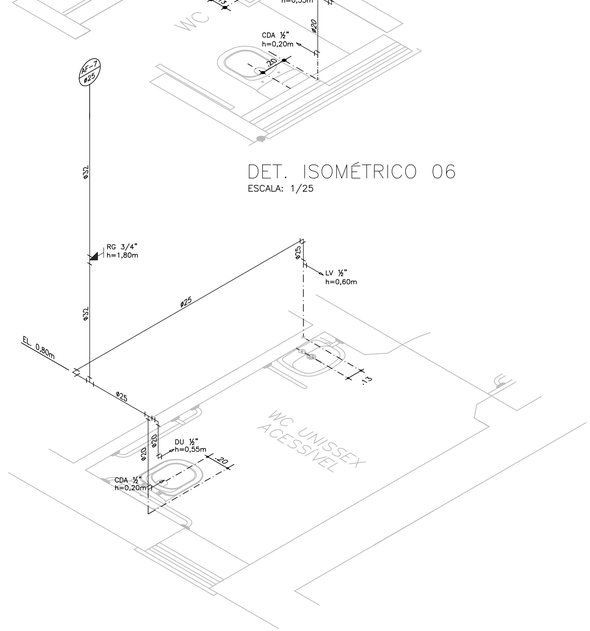

DET. ISOMÉTRICO 06
ESCALA: 1/25

DET. ISOMÉTRICO 07
ESCALA: 1/25

LEGENDA

- AF / ø — COLUNA DE ÁGUA FRIA DIÂMETRO EM MILÍMETROS
- CD — PONTO DE ÁGUA P/ DESCARGA ACOPLADA
- DU — PONTO DE ÁGUA P/ DUCHA
- LV — PONTO DE ÁGUA P/ LAVATÓRIO
- P — PONTO DE ÁGUA P/ PIA DE COZINHA
- T — PONTO DE ÁGUA P/ TORNEIRA DE JARDIM
- RP — REGISTRO DE PRESSÃO
- RG — REGISTRO DE GAVETA
- TUBULAÇÃO P/ ÁGUA FRIA EMBUTIDA NO PISO
- TUBULAÇÃO P/ ÁGUA FRIA EMBUTIDA NA PAREDE
- SOBE — TUBULAÇÃO QUE SOBE
- DESCE — TUBULAÇÃO QUE SOBE

PORVIR
SERGIPE
GOVERNO DO ESTADO

SEDURBS
SECRETARIA DE ESTADO DO DESENVOLVIMENTO URBANO E SUSTENTABILIDADE

CEHOP
Companhia Estadual de Habitação e Obras Públicas

PREFEITURA MUNICIPAL DE MARUIM

PROPRIETÁRIO (AS): — DATA

gov.br Documento assinado digitalmente
CLAUDIA DANIELE DE JESUS SILVA
Data: 10/12/2025 10:03:59-0300
Verifique em https://validar.iti.gov.br

ENG.ª CLÁUDIA DANIELE DE J. SILVA

AUTOR DO PROJETO — DATA OUT./2025 — CAU/CREA/CFT 271194576-6

RESPONSABILIDADE TÉCNICA — DATA — CAU/CREA/CFT

LEVANTAMENTO — DATA — CAU/CREA/CFT

SECRETARIA DE SAÚDE DE MARUIM

RUA ALCÍDES PEREIRA, SEM NÚMERO, CENTRO, MARUIM/SE

PROJETO: HIDRÁULICO

ASSUNTO/PLANTA: DETALHES ISOMÉTRICOS

TERMO/EMENDA:	CONTRATO:	FONTE:	EMPENHO:

DATA:	ESCALA:	CADISTA/DESENHO:	COD. PROJ.	FOLHA:
OUT./2025	1/25			04/05